COLEGIO OFICIAL DE INGENIEROS TECNICOS INDUSTRIALES DE MÁLAGA
26.03.07 007659
VISADO

ARQUETA DE 0.70 X 0.80 M

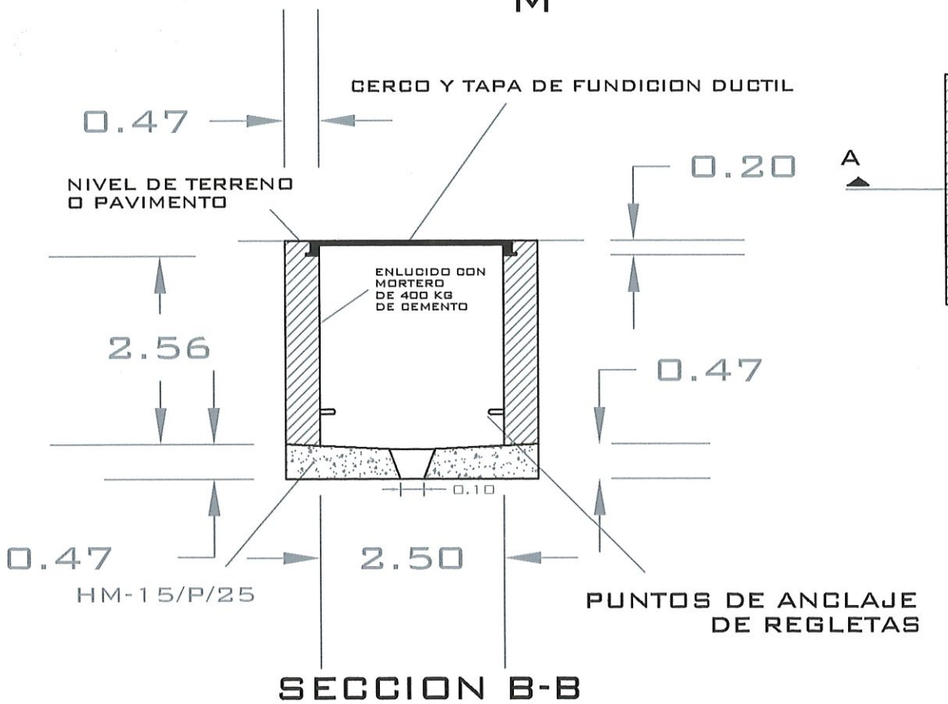

SECCION B-B

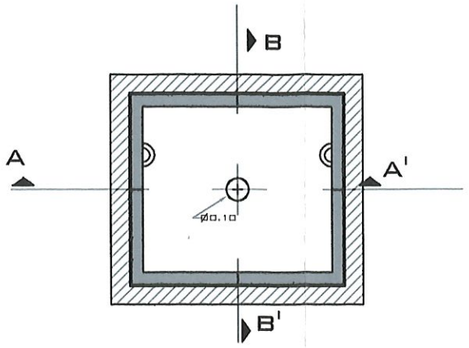

PLANTA

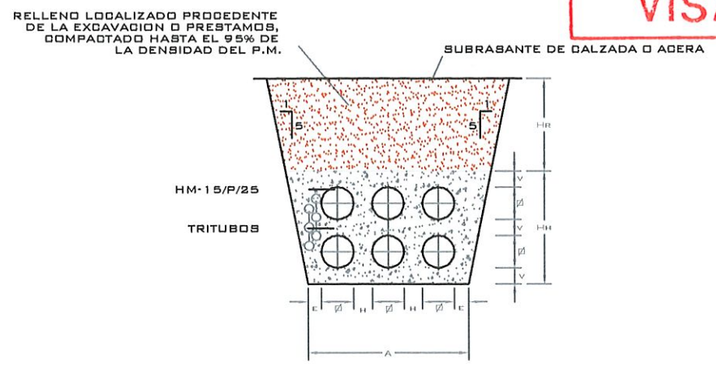

SECCION TIPO DE ZANJA PARA CANALIZACIONES DE TELECOMUNICACIONES CON TUBOS DE POLIETILENO

APROBADO DEFINITIVAMENTE
CON FECHA:
16 NOV. 2007
EL SECRETARIO,
AYTO. DE MIJAS (MALAGA)

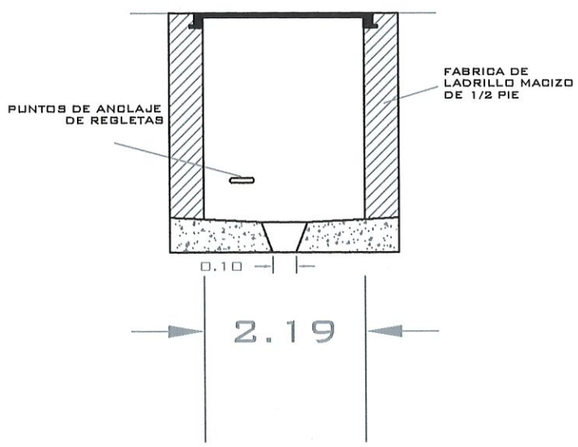

SECCION A-A

ZANJAS PARA CANALIZACIONES TELECOMUNICACIONES EN CALZADA O ACERA

TIPO	Nº TUBOS	FILAS	COLUMNAS	Ø (CM.)	A (CM.)	HH (CM.)	HR (CM.)	V (CM.)	H (CM.)	E (CM.)	EXCAVACION (M^3/ML)	RELLENO (M^3/ML)	HORMIGON (M^3/ML)	TRITUBOS
1	2Ø75	1	2	7.5	32.4	19.5	45.0	6.0	3.0	7.2	0,292	0,221	0,063	----
2	4Ø75	2	2	7.5	32.4	30.0	45.0	6.0	3.0	7.2	0,292	0,177	0,099	----
3	2Ø125	1	2	12.5	43.0	24.5	45.0	6.0	3.0	7.5	0,395	0,278	0,093	----
4	4Ø125	2	2	12.5	43.0	42.9	45.0	6.0	3.0	7.5	0,532	0,311	0,173	----
5	4Ø125	2	2	12.5	43.0	42.9	45.0	6.0	3.0	7.5	0,532	0,311	0,173	1x(3Ø50)
6	6Ø125	2	3	12.5	53.9	42.9	45.0	6.0	3.0	5.5	0,628	0,360	0,196	1x(3Ø50)
7	8Ø125	2	4	12.5	71.0	42.9	45.0	6.0	3.0	6.0	0,778	0,437	0,245	2x(3Ø50)
8	12Ø125	3	4	12.5	70.0	61.5	45.0	6.0	3.0	5.5	0,972	0,466	0,362	2x(3Ø50)

(*) NO SE CONSIDERAN LOS TRITUBOS EN LAS SUPERFICIES DE ESTA TABLA

Promotor D.Javier González-Gancedo VITANIA RESIDENCIAL S.A.		VITANIA RESIDENCIAL DIRECCIÓN TÉCNICA
Proyectista: Antonio López García Colegiado Nº 4346 del Colegio Oficial de Ingenieros Técnicos Industriales de Málaga		
Proyecto Ejecución.	Control:	
PROYECTO DE CONEXIÓN DE INFRAESTRUCTURAS DE LA URBANIZACIÓN "LAGAR-MARTELL", SECTOR SUP C 10, CALA DE MIJAS. MÁLAGA		100
ABASTECIMIENTO DE AGUA	Escala: / Fecha: 6 de marzo de 2007	UR.
		AG.
ESTACION DE IMPULSION Nº 1 Y 2	COMUNICACIONES RED EXTERIOR	20 111